Inpoint III LED Frosted Lense short Version 0,28m open end

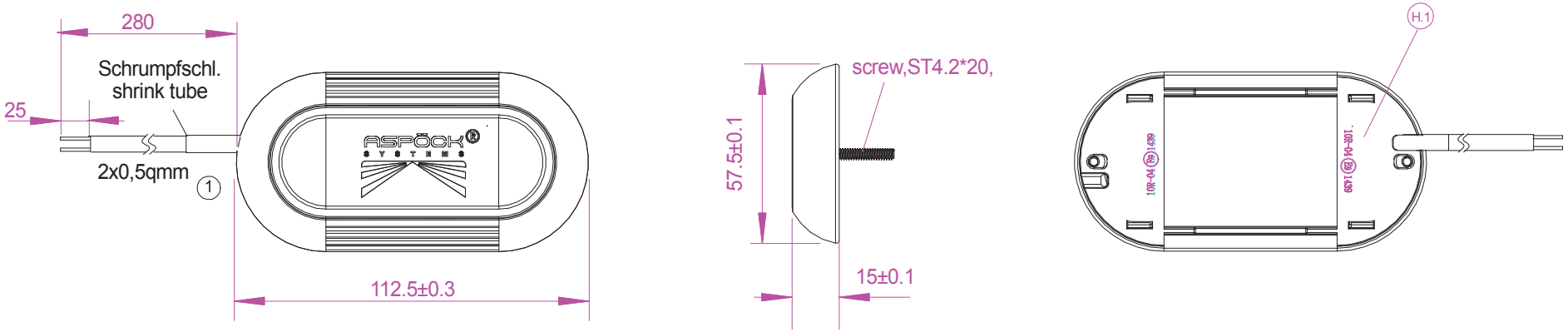

Rev.Nr.:	Datum	Name	Änderung
1	150521	wg	Kabellänge war 300mm, Abmantelung war 35mm

H.1 10R-04 E9 1439

IP 67

gez.	150210	wg	Material-Nr. 39-8900-150	Drehmoment: Nm:	Drehmoment: Nm:	Drehmoment: Nm:	Sparte: 12/24 VOLT	☐ Standard ☒ Kundenspez.	Kundenmaterial Nr.:
Prod. Freigabe									
Prüfart.									