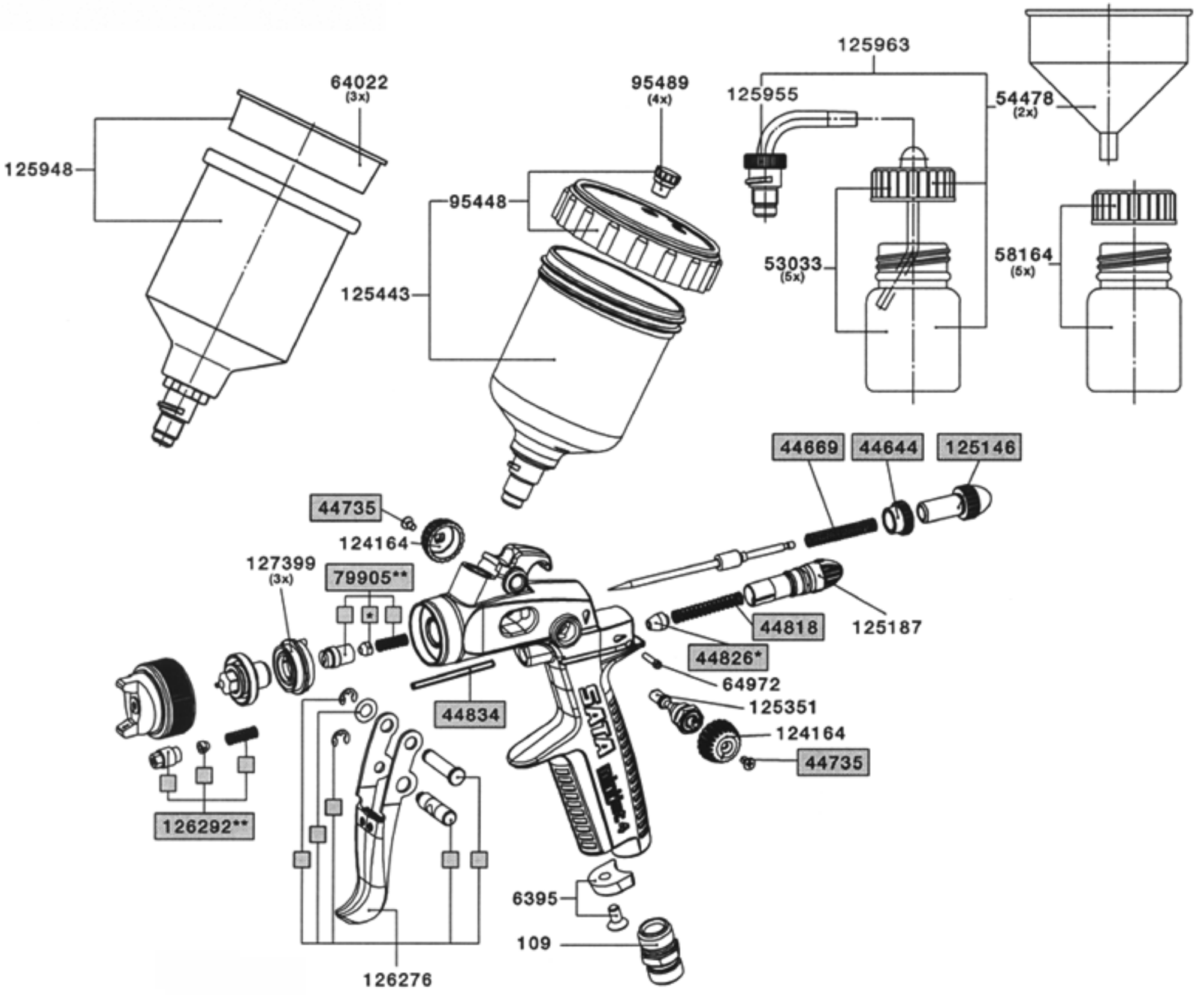

L2 126 284 Reparatur-Set / Repair kit / Etui de réparation **50658** Dichtungs-Set / Packing set / Jeu de joints

*** Federn-Set / Kit of springs / Kit de ressort ** Service-Einheit / Service unit / Unité de service